Technologické schéma zapojení úpravny EuroClean KEUV – TV01

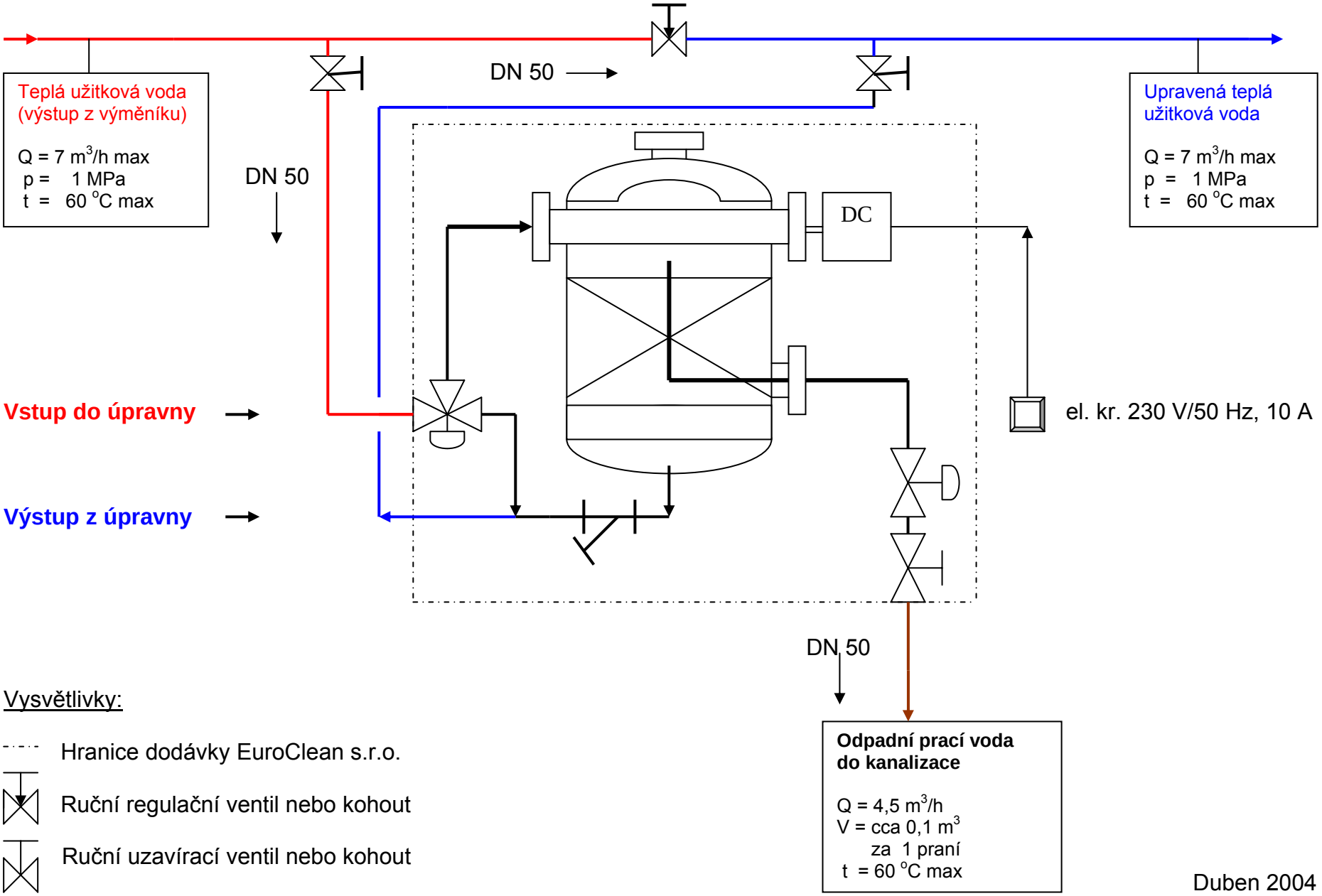

Vysvětlivky:

- Hranice dodávky EuroClean s.r.o.
- Ruční regulační ventil nebo kohout
- Ruční uzavírací ventil nebo kohout

Duben 2004