Technologické schéma zapojení úpravny EuroClean KEUV – TV03

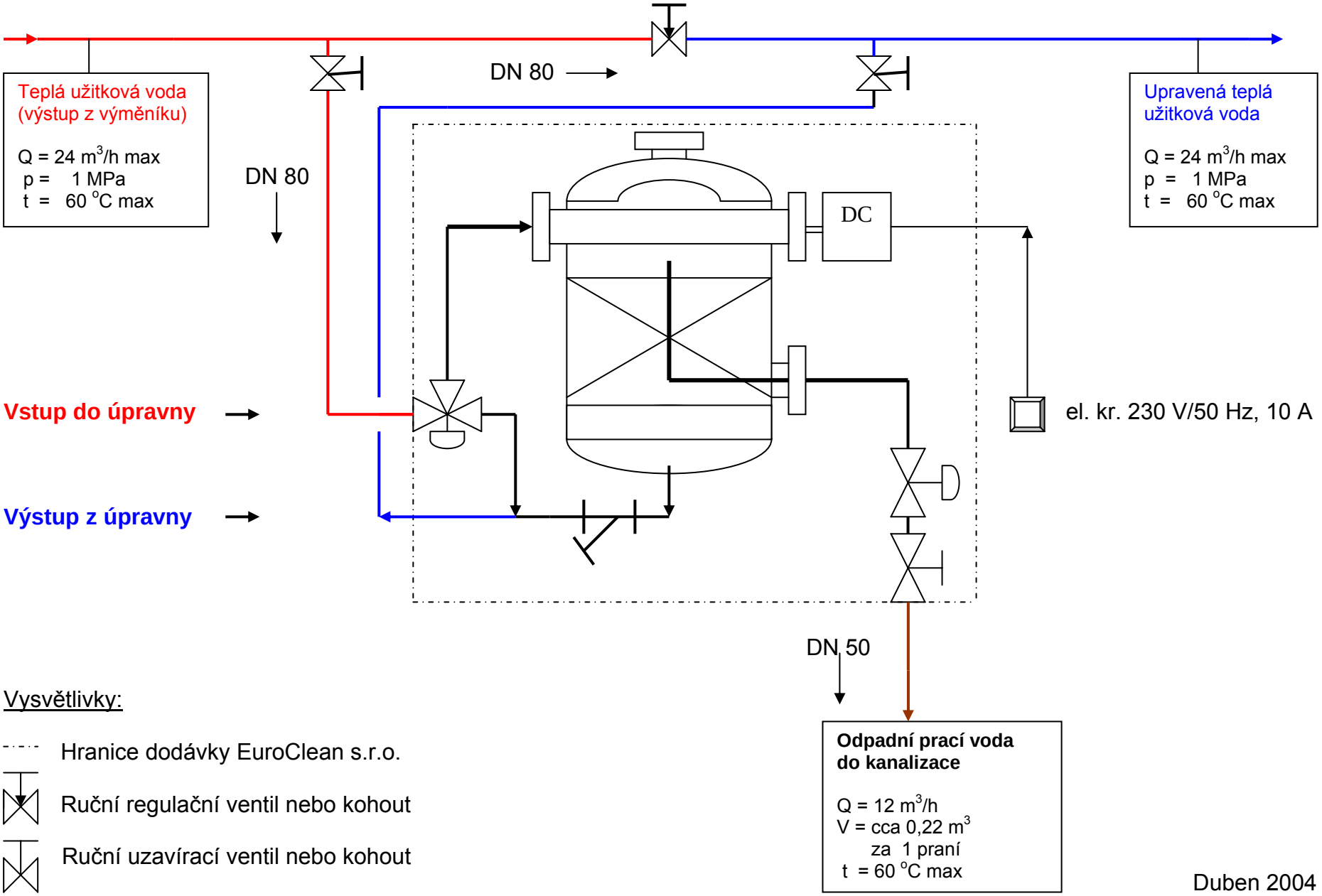

Vysvětlivky:

Hranice dodávky EuroClean s.r.o.

Ruční regulační ventil nebo kohout

Ruční uzavírací ventil nebo kohout

Duben 2004